GRU A MENSOLA IN CANALINA

PORTATA KG.	Sbraccio S mt	Misura D mm	Misura A mm	Misura B mm	Misura C mm	G r u		Controstaffe per pilastro fino a mm. 500 x 500		Controstaffe per pilastro fino a mm. 700 x 700	
						Codice	Prezzo €	Tipo	Prezzo €	Tipo	Prezzo €
125	3	700	230	540	110	MC0125-30		C0		C0M	
	4	700	230	700	110	MC0125-40		C0		C0M	
	5	700	230	750	110	MC0125-50		C0		C0M	
	6	850	230	840	110	MC0125-60		C0		C0M	
	7	955	230	880	110	MC0125-70		C0		C0M	
250	3	700	230	640	110	MC0250-30		C0		C0M	
	4	700	230	700	110	MC0250-40		C0		C0M	
	5	850	230	750	110	MC0250-50		C0		C1M	
	6	955	300	910	120	MC0250-60		C1		C1M	
	7	1105	300	960	120	MC0250-70		C1		C1M	
500	3	850	230	770	230	MC0500-30		C0		C0M	
	4	955	300	785	120	MC0500-40		C1		C1M	
	5	955	300	835	120	MC0500-50		C1		C1M	
	6	950	330	910	120	MC0500-60		C2		C2M	
	7	1100	330	990	120	MC0500-70		C2		C2M	
1.000	3	955	300	890	270	MC1000-30		C1		C1M	
	4	950	330	940	270	MC1000-40		C2		C2M	
	5	950	330	1000	270	MC1000-50		C2		C2M	
	6	1220	350	1190	270	MC1000-60		C3		C3M	
	7	1220	350	1240	270	MC1000-70		C3		C3M	

NOTA : Nei suddetti prezzi è già compreso un carrello portaparanco, a spinta.

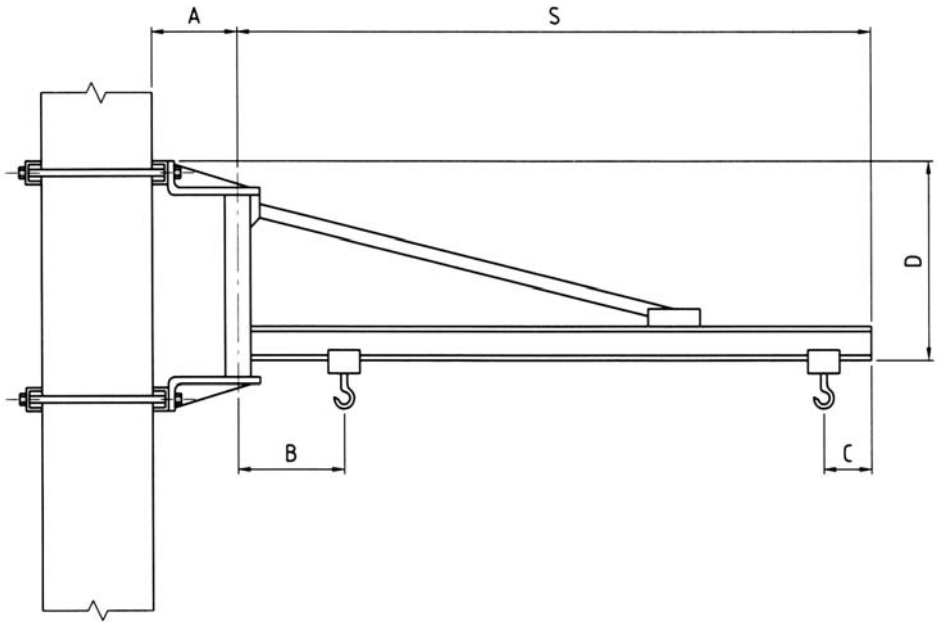

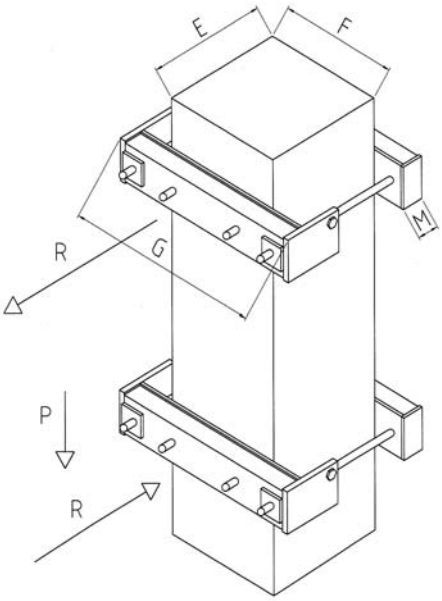

Tipo Staffe	E mm	F mm	G mm	M mm	P Kg	R Kg
C0	Misure da specificare in sede d'ordine		F + 100	50	785	2920
C1			F + 120	60	1445	4200
C2			F + 145	65	2750	8120
C3			F + 150	65	2790	10400