BILANCINI

Progettati e prodotti in conformità alla Direttiva Comunitaria Macchine N. 2006/42/CE trasposta nell'ordinamento legislativo italiano attraverso il D.Lgs n. 17/2010

Sono dotate di: Marcatura CE
Dichiarazione CE di Conformità (Allegato II A)
Attestato di collaudo/Idoneità all'impiego
Manuale di istruzioni per l'uso

CE

CARATTERISTICHE TECNICHE COSTRUTTIVE:

I componenti principali dei bilancini nella configurazione standard sono :
Trave in profilato normale di acciaio
Staffa centrale di sospensione
Gancio girevole sulle staffe inferiori

Su richiesta vengono realizzate strutture, misure ed altro in funzione delle esigenze dell'utilizzatore.



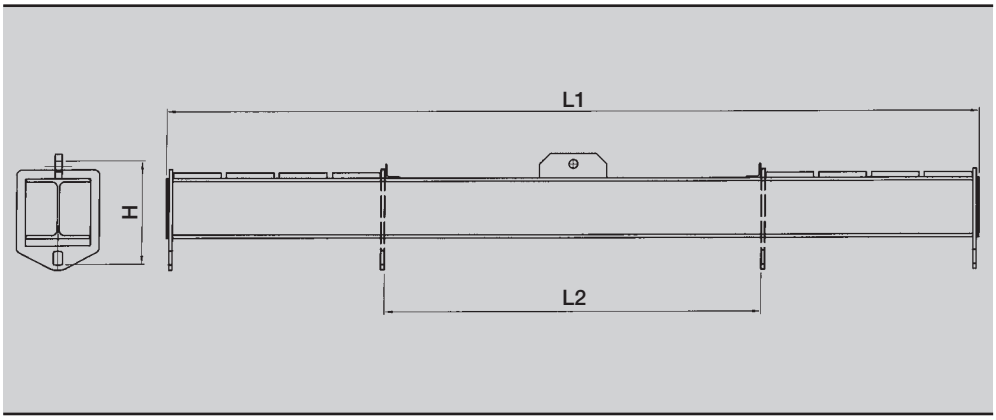

PORTATA Kg.	VERSIONE FISSA					VERSIONE REGOLABILE (ogni 150 mm)					
	L1 mt.	H mm.	Peso Kg.	Modello	€	L1 mt.	L2 mt.	H mm.	Peso Kg.	Modello	€
1.000	2	446	34	BF010-20		2	1	446	39	BR010-20	
	3	446	50	BF010-30		3	1	446	58	BR010-30	
	4	506	107	BF010-40		4	2	506	116	BR010-40	
	5	506	135	BF010-50		5	2	506	147	BR010-50	
2.000	2	539	49	BF020-20		2	1	539	57	BR020-20	
	3	539	72	BF020-30		3	1	539	82	BR020-30	
	4	609	152	BF020-40		4	2	609	162	BR020-40	
	5	609	195	BF020-50		5	2	609	210	BR020-50	,
3.000	2	674	82	BF030-20		2	1	674	90	BR030-20	
	3	674	120	BF030-30		3	1	674	132	BR030-30	
	4	704	179	BF030-40		4	2	704	191	BR030-40	
	5	704	220	BF030-50		5	2	704	235	BR030-50	
4.000	2	773	108	BF040-20		2	1	773	118	BR040-20	
	3	773	157	BF040-30		3	1	773	172	BR040-30	
	4	773	206	BF040-40		4	2	773	221	BR040-40	.
	5	773	260	BF040-50		5	2	773	280	BR040-50	
5.000	2	885	142	BF050-20		2	1	885	152	BR050-20	
	3	885	200	BF050-30		3	1	885	215	BR050-30	
	4	885	256	BF050-40		4	2	885	276	BR050-40	
	5	885	305	BF050-50		5	2	885	320	BR050-50	
7.500	3	1091	255	BF075-30		3	1	1091	275	BR075-30	
	4	1091	335	BF075-40		4	2	1091	355	BR075-40	
	5	1091	415	BF075-50		5	2	1091	445	BR075-50	
	6	1091	490	BF075-60		6	2,5	1091	525	BR075-60	
10.000	4	1263	450	BF100-40		4	2	1263	475	BR100-40	
	5	1263	560	BF100-50		5	2	1263	590	BR100-50	
	6	1263	675	BF100-60		6	2,5	1263	710	BR100-60	
	8	1263	880	BF100-80		8	4	1263	920	BR100-80	