GRU A CAVALLETTO - su RUOTE

Progettati e prodotti in conformità alla Direttiva Comunitaria Macchine N. 2006/42/CE trasposta nell'ordinamento legislativo italiano attraverso il D.Lgs n. 17/2010

Sono dotate di: Marcatura CE
Dichiarazione CE di Conformità (Allegato II A)
Attestato di collaudo/Idoneità all'impiego
Manuale di istruzioni per l'uso

CE

USO PREVISTO - DESTINAZIONE D'USO:

Le gru a cavalletto per uso manuale sono realizzate per la movimentazione delle merci all'interno dello stabilimento. Le gru sollevano verticalmente il carico nello spazio tramite il gancio dell'unità di sollevamento, generalmente costituita da un paranco, per mezzo degli accessori idonei per tale operazione; traslano il carico nei due sensi longitudinale e trasversale.

Le movimentazioni di sollevamento e di traslazione devono avvenire in condizioni di provata e controllata efficienza, nel pieno rispetto dei criteri e limiti di impiego contenuti nelle istruzioni per l'uso e con l'utilizzo degli accessori del tipo consentito.

CARATTERISTICHE TECNICHE COSTRUTTIVE:

Le Gru a cavalletto sono caratterizzate da una struttura molto semplificata e, nella sua essenzialità estremamente funzionale

I componenti delle gru sono: 2 colonne in acciaio profilato
1 trave in profilato normale di acciaio
4 ruote delle quali due con freno e due senza

Su richiesta vengono realizzate strutture, misure ed altro in funzione delle esigenze dell'utilizzatore.



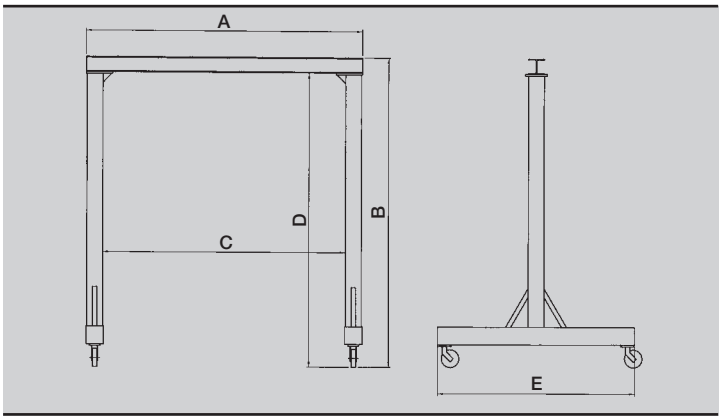

PORTATA	kg	500	1.000	2.000	3.000
MODELLO	-	GP500	GP1000	GP2000	GP3000
Misura "A"	mm.	4.000	4.000	4.000	4.000
Misura "B"	mm.	3.115	3.152	3.690	4.210
Misura "C"	mm.	3.620	3.530	3.350	3.170
Misura "D"	mm.	3.000	3.000	3.500	4.000
Misura "E"	mm.	1.700	1.750	2.000	2,200
PESO	KG.	260	420	670	930
PREZZO	€				