Paranco elettrico a catena - Tipo "VT" a Sospensione e con Carrello

Progettati e prodotti in conformità alla Direttiva Comunitaria Macchine N. 2006/42/CE trasposta nell'ordinamento legislativo italiano attraverso il D.lgs n. 17/2010 nonché alla Direttiva Bassa Tensione 2006/95/CE e alla Direttiva Compatibilità Elettromagnetica 2004/108/CE

Sono dotati di: Marcatura CE
Dichiarazione CE di Conformità (Allegato II A)
o di Dichiarazione del Fabbricante (Allegato II B)
Attestato di collaudo/Idoneità all'impiego
Manuale di istruzioni per l'uso

CE

USO PREVISTO - DESTINAZIONE D'USO:

I paranchi elettrici a catena, sono destinati esclusivamente al sollevamento verticale di carichi liberi nello spazio
I paranchi possono essere abbinati con carrelli di traslazione ad azionamento:
☐ **manuale a spinta** ☐ **meccanico a catena** ☐ **elettrico**
I carrelli traslano orizzontalmente il carico lungo l'asse longitudinale della trave di scorrimento, del tipo a doppio T, posizionata in quota.
Le movimentazioni di sollevamento e di traslazione devono avvenire in condizioni di provata e controllata efficienza, nel pieno rispetto dei criteri e limiti di impiego contenuti nelle istruzioni per l'uso e con l'utilizzo degli accessori del tipo consentito



CARATTERISTICHE TECNICHE COSTRUTTIVE GENERALI DEI PARANCHI E DEI CARRELLI:

Protezioni ed isolamenti dei motori paranco e carrello: protezione IP 54 - isolamenti classe "F"
Alimentazione principale: corrente elettrica alternata con tensione trifase di: 400 V - 50 Hz.
Alimentazione comandi ausiliari: comando in BT tramite pulsantiera pensile,
con corrente alternata di : 24 V - 50 Hz.
Condizioni ambientali di impiego:
Temperatura di esercizio: min - 10° C; max + 40°C
Umidità relativa massima: 85%
Altitudine massima 1000 m - s.l. m.
Rumorosità dB(A): ‹ di 80 dB(A)

CARATTERISTICHE TECNICHE COSTRUTTIVE DEI PARANCHI "VT":

Corpo del paranco: in lega leggera con carcassa del riduttore chiusa a bagno di grasso
Riduttore: con ingranaggi in acciaio termicamente trattato, girevoli su cuscinetti a sfere
Motore elettrico: trifase asincrono, autofrenante ad unica o doppia polarità rispettivamente per paranchi ad una o due velocità.
Noce di carico: ad alveoli, fresata in acciaio
Catena: ad anelli, in acciaio ad alta resistenza, superficialmente indurita con trattamento antiusura.
Raccoglicatena: in materiale plastico (sacco morbido) per raccogliere la catena inattiva
Gancio: ad alta resistenza, in acciaio stampato, girevole su cuscinetti a sfere (quello inferiore), con moschettone di sicurezza contro lo sganciamento.
Limitatore di carico: dispositivo a frizione, interviene, arrestando i movimenti, in caso di sovraccarico
Finecorsa di sollevamento: elettrico per delimitare la massima corsa in salita ed in discesa.
Comandi: in bassa tensione 24 V, sono attivati tramite pulsantiera pensile, grado di protezione IP 65, dotata di pulsante di arresto di emergenza

CARATTERISTICHE TECNICHE COSTRUTTIVE DEI CARRELLI PER PARANCHI "VT":

Piastre portanti: in acciaio, dotate ciascuna di due perni per supportare le ruote.
Ruote: due per piastra (nei carrelli a catena ed elettrici due di esse sono provviste di corona dentata), in ferro o ghisa, lavorate meccanicamente, dotate di bordino di guida, girevoli su cuscinetti a sfere.
Tiranti regolabili: per il collegamento delle piastre portanti in funzione della larghezza dell'ala della trave di scorrimento, con rondelle di spessorazione, dadi di serraggio e dispositivo di sicurezza contro lo svitamento.
Motore del carrello elettrico: autofrenante, ad una velocità
Riduttore di traslazione del carrello elettrico: con ingranaggi in acciaio termicamente trattato, girevoli su cuscinetti a sfere
Volantino di manovra del carrello a catena: in fusione di ghisa, imprime tramite la catena il movimento alle ruote
Catena di manovra: in acciaio, zincata, con elevata resistenza all'usura.

Caratteristiche e Prezzi dei Paranchi Elettrici a Catena - Tipo "VT"

Tensione di alimentazione : V. 380/50 - Comandi : a bassa tensione a V. 48 - Raccoglicatena compreso

ALIMENTAZIONE A CORRENTE TRIFASE	PORTATA kg	Tratti di Catena N.	Velocità Soll./Trasl. m/min	CODICE	PREZZO CON MT. 3 CATENA E MT. 2 CAVO PULSANTIERA €	Supplemento per ogni mt. in più di alzata €	Supplemento per ogni mt. In più cavo pulsantiera €	Potenza kW	Peso con 3 mt. di catena ca. kg
Tipo	**A UNA VELOCITA' DI SOLLEVAMENTO**								
a sospensione	**125**	1	10	VT5				0,48	22
	200	1	10	VT10				0,48	22
	250	1	10	VT15				0,48	22
	500	1	8	VT20				0,72	33
	1.000	1	8	VT25				1,6	48
	500	2	5	VT30				0,48	24
	1.000	2	4	VT35				0,72	37
	2.000	2	4	VT40				1,6	56
con Carrello a traslazione elettrica	**125**	1	10/19	VT45				0,48/0,13	37
	200	1	10/19	VT50				0,48/0,13	37
	250	1	10/19	VT55				0,48/0,13	37
	500	1	8/19	VT60				0,72/0,13	48
	1.000	1	8/21	VT65				1,6/0,13	68
	500	2	5/19	VT70				0,48/0,13	39
	1.000	2	4/19	VT75				0,72/0,13	57
	2.000	2	4/16	VT80				1,6/0,18	86
con Carrello a traslazione meccanica	**125**	1	10	VT85				0,48	31
	200	1	10	VT90				0,48	31
	250	1	10	VT95				0,48	31
	500	1	8	VT100				0,72	42
	1.000	1	8	VT105				1,6	62
	500	2	5	VT110				0,48	33
	1.000	2	4	VT115				0,72	51
	2.000	2	4	VT120				1,6	77
con Carrello a traslazione a spinta	**125**	1	10	VT125				0,48	29
	200	1	10	VT130				0,48	29
	250	1	10	VT135				0,48	29
	500	1	8	VT140				0,72	40
	1.000	1	8	VT145				1,6	59
	500	2	5	VT150				0,48	31
	1.000	2	4	VT155				0,72	48
	2.000	2	4	VT160				1,6	75
Tipo	**A DUE VELOCITA' DI SOLLEVAMENTO**								
a sospensione	**125**	1	8-2	VT205				0,72-0,18	36
	200	1	8-2	VT210				0,72-0,18	36
	250	1	8-2	VT215				0,72-0,18	36
	500	1	8-2	VT220				0,72-0,18	36
	1.000	1	8-2	VT225				1,6-0,4	51
	500	2	4-1	VT230				0,72-0,18	40
	1.000	2	4-1	VT235				0,72-0,18	40
	2.000	2	4-1	VT240				1,6-0,4	59
con Carrello a traslazione elettrica	**125**	1	8-2/19	VT245				0,72-0,18/0,13	49
	200	1	8-2/19	VT250				0,72-0,18/0,13	49
	250	1	8-2/19	VT255				0,72-0,18/0,13	49
	500	1	8-2/19	VT260				0,72-0,18/0,13	49
	1.000	1	8-2/21	VT265				1,6-0,4/0,13	68
	500	2	4-1/19	VT270				0,72-0,18/0,13	57
	1.000	2	4-1/21	VT275				0,72-0,18/0,13	57
	2.000	2	4-1/16	VT280				1,6-0,4/0,18	84
con Carrello a traslazione meccanica	**125**	1	8-2	VT285				0,72-0,18	45
	200	1	8-2	VT290				0,72-0,18	45
	250	1	8-2	VT295				0,72-0,18	45
	500	1	8-2	VT300				0,72-0,18	45
	1.000	1	8-2	VT305				1,6-0,4	65
	500	2	4-1	VT310				0,72-0,18	54
	1.000	2	4-1	VT315				0,72-0,18	54
	2.000	2	4-1	VT320				1,6-0,4	80
con Carrello a traslazione a spinta	**125**	1	8-2	VT325				0,72-0,18	43
	200	1	8-2	VT330				0,72-0,18	43
	250	1	8-2	VT335				0,72-0,18	43
	500	1	8-2	VT340				0,72-0,18	43
	1.000	1	8-2	VT345				1,6-0,4	62
	500	2	4-1	VT350				0,72-0,18	51
	1.000	2	4-1	VT355				0,72-0,18	51
	2.000	2	4-1	VT360				1,6-0,4	78

Dimensioni Paranchi Elettrici " VT

"

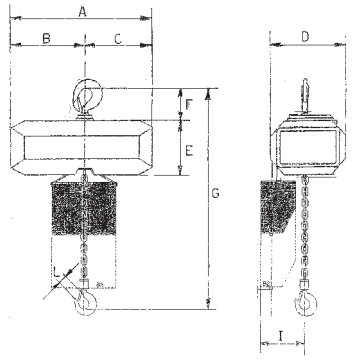

Tipo a Sospensione

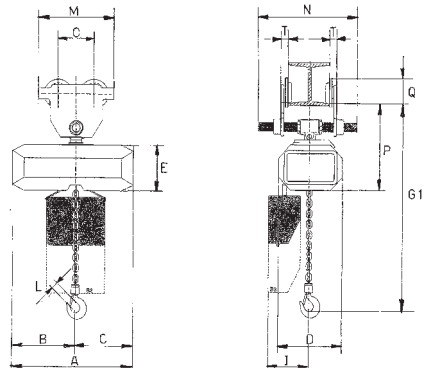

Tipo a Traslazione a Spinta

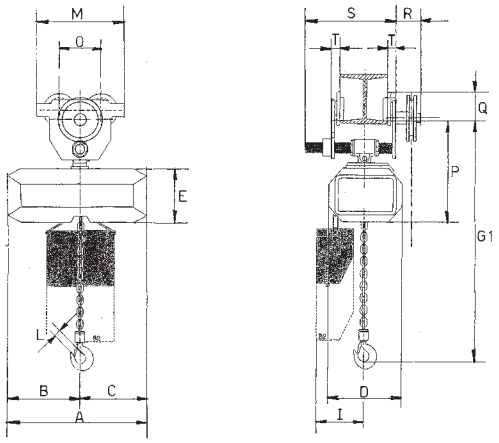

Tipo a Traslazione Meccanica

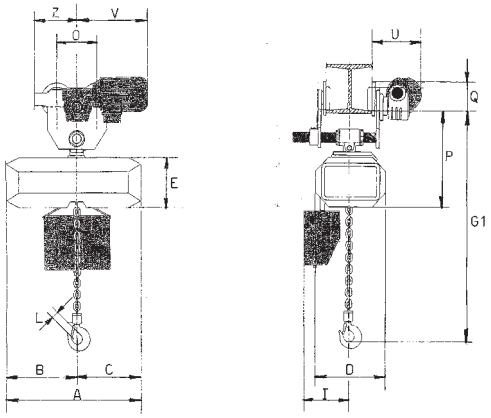

Tipo a Traslazione Elettrica

Quote in mm.	a 1 Tratto di Catena					a 2 Tratti di Catena		
	Portata kg					Portata kg		
	125	200	250	500	1.000	500	1.000	2.000
A	436	436	436	440	508	436	440	498
B	234	234	234	231	250	234	231	247
C	202	202	202	209	258	202	209	209
D	228	228	228	280	315	228	280	280
E	112	112	112	200	175	112	200	175
F	98	98	98	82	96	82	96	110
G	415	415	415	470	570	460	577	680
G 1	415	415	415	460	570	435	580	670
I	165	165	165	210	220	165	235	305
L	28	28	28	28	32	28	32	40
M	225	225	225	225	270	225	270	295
N Tir A	193	193	193	193	240	193	240	270
N Tir B	246	246	246	246	311	246	311	327
N Tir C	295	295	295	295	413	295	413	429
O	100	100	100	100	120	100	120	132
P	215	215	215	275	307	225	275	315
Q	67	67	67	67	81	67	81	94
R	60	60	60	60	60	60	60	60
S Tir A	169	169	169	169	212	169	212	237
S Tir B	220	220	220	220	282	220	282	293
S Tir C	269	269	269	269	384	269	384	395
T	17	17	17	17	22	17	22	26
U	130	130	130	130	155	130	155	160
V	265	265	265	265	295	265	295	295
Z	113	113	113	113	135	113	135	148