GRU A COLONNA IN TRAVE A SBALZO

PORTATA KG	Sbraccio S mt	Misura A mm	Misura B mm	Misura C mm	Altezza Totale H Mt. 3			Altezza Totale H Mt. 4			Altezza Totale H Mt. 5			Base di fondaz. e tirafondi	
					h sotto trave mm.	Codice	PREZZO €	h sotto trave mm.	Codice	PREZZO €	h sotto trave mm.	Codice	PREZZO €	Tipo	PREZZO €
125	2	200	355	200	2825	CS0125-30-20		3.825	CS0125-40-20		4.825	CS0125-50-20		B30	
	3	200	420	200	2805	CS0125-30-30		3.805	CS0125-40-30		4.805	CS0125-50-30		B30	
	4	250	485	200	2785	CS0125-30-40		3.785	CS0125-40-40		4.785	CS0125-50-40		B35	
	5	250	550	200	2765	CS0125-30-50		3.765	CS0125-40-50		4.765	CS0125-50-50		B35	
	6	300	720	200	2745	CS0125-30-60		3.745	CS0125-40-60		4.745	CS0125-50-60		B45	
250	2	250	355	200	2805	CS0250-30-20		3.805	CS0250-40-20		4.805	CS0250-50-20		B35	
	3	250	420	200	2785	CS0250-30-30		3.785	CS0250-40-30		4.785	CS0250-50-30		B35	
	4	250	485	200	2.720	CS0250-30-40		3.720	CS0250-40-40		4.720	CS0250-50-40		B35	
	5	400	655	200	2745	CS0250-30-50		3.745	CS0250-40-50		4.745	CS0250-50-50		B60	
	6	400	730	200	2645	CS0250-30-60		3.645	CS0250-40-60		4.645	CS0250-50-60		B60	
500	2	250	355	200	2785	CS0500-30-20		3.785	CS0500-40-20		4.785	CS0500-50-20		B35	
	3	300	525	200	2765	CS0500-30-30		3.765	CS0500-40-30		4.765	CS0500-50-30		B45	
	4	400	600	200	2725	CS0500-30-40		3.725	CS0500-40-40		4.725	CS0500-50-40		B60	
	5	450	665	200	2695	CS0500-30-50		3.695	CS0500-40-50		4.695	CS0500-50-50		B70	
	6	450	735	200	2655	CS0500-30-60		3.655	CS0500-40-60		4.655	CS0500-50-60		B75	
1.000	2	400	520	230	2725	CS1000-30-20		3.725	CS1000-40-20		4.725	CS1000-50-20		B60	
	3	400	585	230	2695	CS1000-30-30		3.695	CS1000-40-30		4.695	CS1000-50-30		B60	
	4	450	655	230	2655	CS1000-30-40		3.655	CS1000-40-40		4.655	CS1000-50-40		B75	
	5	450	780	230	2625	CS1000-30-50		3.625	CS1000-40-50		4.625	CS1000-50-50		B75	
	6	600	845	230	2585	CS1000-30-60		3.585	CS1000-40-60		4.585	CS1000-50-60		B85	
2.000	2	450	590	290	2655	CS2000-30-20		3.655	CS2000-40-20		4.655	CS2000-50-20		B70	
	3	450	655	290	2655	CS2000-30-30		3.655	CS2000-40-30		4.655	CS2000-50-30		B75	
	4	600	780	290	2585	CS2000-30-40		3.585	CS2000-40-40		4.585	CS2000-50-40		B85	
	5	650	910	290	2545	CS2000-30-50		3.545	CS2000-40-50		4.545	CS2000-50-50		B85	

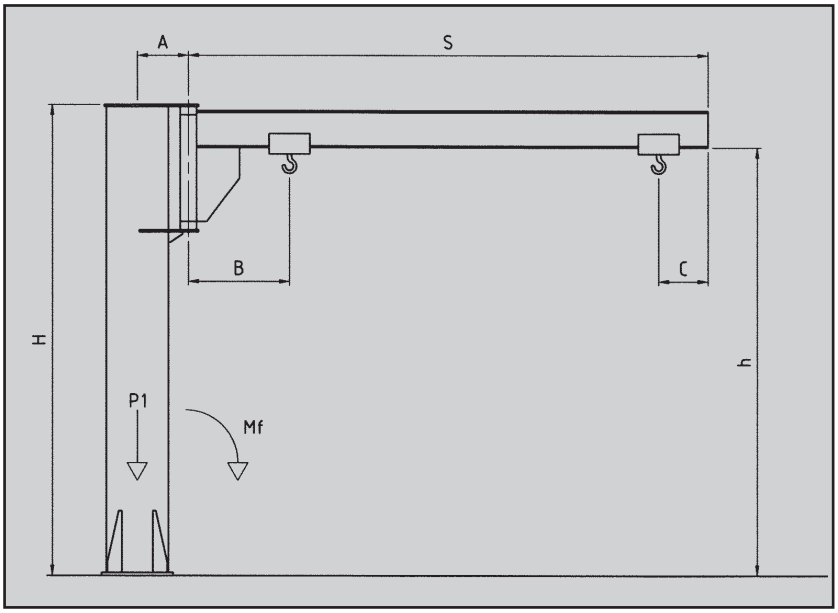

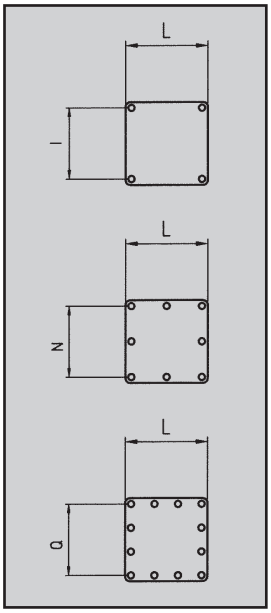

Tipo Base	L mm	I mm	N mm	Q mm	Numero tirafondi	Diametro tirafondi	Lunghezza tirafondi	P1 Kg	Mf kgm
B30	300	250	-	-	4	20	500	900	1800
B35	350	300	-	-	4	24	650	900	1800
B45	450	400	-	-	4	24	650	1060	2600
B60	600	-	510	-	8	24	650	1730	4180
B70	700	-	600	-	8	27	700	3145	8060
B75	750	-	650	-	8	27	700	3270	16200
B85	850	-	-	750	12	27	700	3490	20035

GRU A MENSOLA IN TRAVE A SBALZO

PORTATA KG	Sbraccio S mt	Misura D mm	Misura A mm	Misura B mm	Misura C mm	Gru		Controstaffe per pilastro fino a mm. 500 x 500		Controstaffe per pilastro fino a mm. 700 x 700	
						Codice	PREZZO €	Tipo	PREZZO €	Tipo	PREZZO €
125	2	305	230	355	100	MS0125-20		C0		C0M	
	3	305	230	420	100	MS0125-30		C0		C0M	
	4	325	230	485	100	MS0125-40		C0		C0M	
	5	345	230	550	100	MS0125-50		C0		C0M	
	6	365	230	720	100	MS0125-60		C0		C0M	
250	2	305	230	355	100	MS0250-20		C0		C0M	
	3	325	230	420	100	MS0250-30		C0		C0M	
	4	365	230	485	100	MS0250-40		C0		C0M	
	5	365	230	655	100	MS0250-50		C0		C0M	
	6	445	300	730	100	MS0250-60		C1		C1M	
500	2	325	230	355	100	MS0500-20		C0		C0M	
	3	345	230	525	100	MS0500-30		C0		C0M	
	4	385	300	600	100	MS0500-40		C1		C1M	
	5	415	300	665	100	MS0500-50		C1		C1M	
	6	452	330	735	100	MS0500-60		C2		C2M	
1.000	2	385	300	520	150	MS1000-20		C1		C1M	
	3	415	300	585	150	MS1000-30		C1		C1M	
	4	452	330	655	150	MS1000-40		C2		C2M	
	5	482	330	780	150	MS1000-50		C2		C2M	
	6	547	350	845	150	MS1000-60		C3		C3M	
2.000	2	452	330	590	200	MS2000-20		C2		C2M	
	3	452	330	655	200	MS2000-30		C2		C2M	
	4	547	350	780	200	MS2000-40		C3		C3M	
	5	597	380	910	200	MS2000-50		C4		C4M	

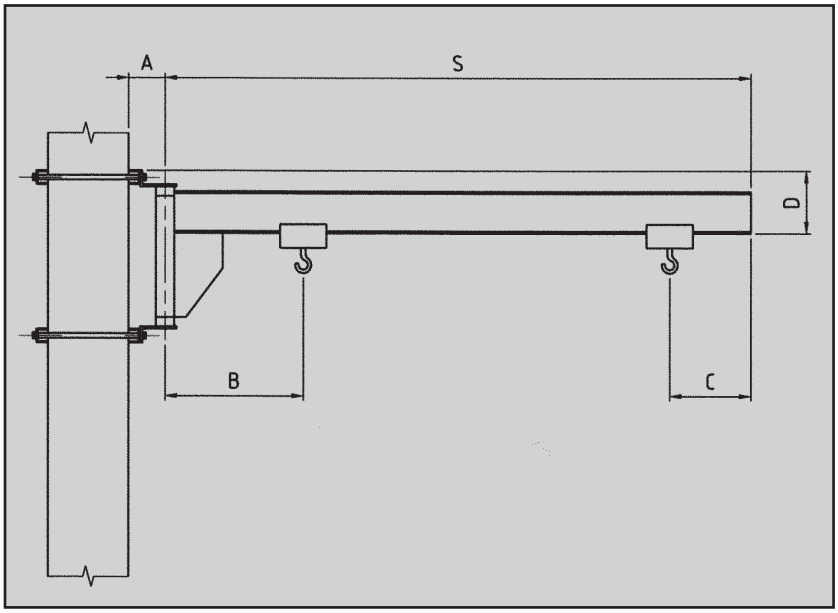

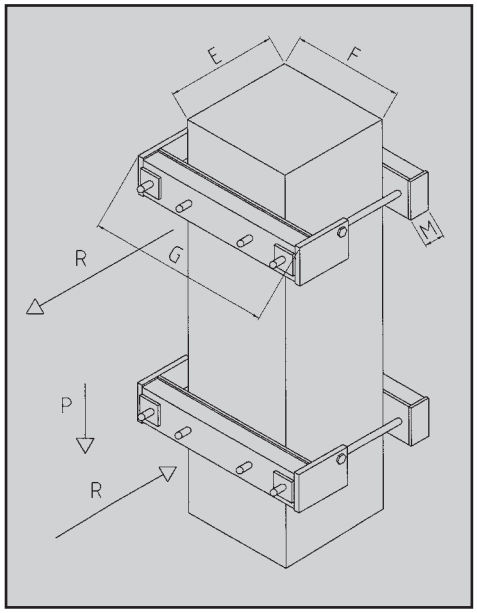

Tipo Staffe	E mm	F mm	G mm	M mm	P Kg	R Kg
C0	Misure da specificare in sede d'ordine		F + 100	50	785	2920
C1			F + 120	60	1445	4200
C2			F + 145	65	2750	8120
C3			F+ 150	65	2790	10400
C4			F + 175	75	3000	14600

GRU A COLONNA IN TRAVE TIRANTATA

PORTATA KG	Sbraccio S mt	Misura A mm	Misura B mm	Misura C mm	Altezza Totale H Mt. 3			Altezza Totale H Mt. 4			Altezza Totale H Mt. 5			Base di fondaz. e tirafondi	
					h sotto trave mm.	Codice	PREZZO €	h sotto trave mm.	Codice	PREZZO €	h sotto trave mm.	Codice	PREZZO €	Tipo	PREZZO €
125	5	250	550	200	2.410	CT0125-30-50		3.410	CT0125-40-50		4.410	CT0125-50-50		B35	
	6	300	765	200	2.260	CT0125-30-60		3.260	CT0125-40-60		4.260	CT0125-50-60		B45	
	7	300	900	200	2.160	CT0125-30-70		3.160	CT0125-40-70		4.160	CT0125-50-70		B45	
	8	400	1025	200	2.005	CT0125-30-80		3.005	CT0125-40-80		4.005	CT0125-50-80		B60	
250	4	250	585	200	2.410	CT0250-30-40		3.410	CT0250-40-40		4.410	CT0250-50-40		B35	
	5	400	700	200	2.260	CT0250-30-50		3.260	CT0250-40-50		4.260	CT0250-50-50		B60	
	6	400	895	200	2.155	CT0250-30-60		3.155	CT0250-40-60		4.155	CT0250-50-60		B60	
	7	450	960	200	2.005	CT0250-30-70		3.005	CT0250-40-70		4.005	CT0250-50-70		B70	
	8	450	1070	200	2.005	CT0250-30-80		3.005	CT0250-40-80		4.005	CT0250-50-80		B70	
500	4	400	765	200	2.155	CT0500-30-40		3.155	CT0500-40-40		4.155	CT0500-50-40		B60	
	5	450	830	200	2.155	CT0500-30-50		3.155	CT0500-40-50		4.155	CT0500-50-50		B70	
	6	450	945	200	2.160	CT0500-30-60		3.160	CT0500-40-60		4.160	CT0500-50-60		B75	
	7	450	1010	200	2.010	CT0500-30-70		3.010	CT0500-40-70		4.010	CT0500-50-70		B75	
	8	600	1655	200	1.910	CT0500-30-80		2.910	CT0500-40-80		3.910	CT0500-50-80		B85	
1.000	3	400	750	230	2.155	CT1000-30-30		3.155	CT1000-40-30		4.155	CT1000-50-30		B60	
	4	450	865	230	2.160	CT1000-30-40		3.160	CT1000-40-40		4.160	CT1000-50-40		B75	
	5	450	930	230	2.160	CT1000-30-50		3.160	CT1000-40-50		4.160	CT1000-50-50		B75	
	6	600	1000	230	1.910	CT1000-30-60		2.910	CT1000-40-60		3.910	CT1000-50-60		B85	
	7	600	1220	230	1.910	CT1000-30-70		2.910	CT1000-40-70		3.910	CT1000-50-70		B85	
	8	650	1720	230	1.810	CT1000-30-80		2.810	CT1000-40-80		3.810	CT1000-50-80		B85	
2.000	3	450	865	290	2.160	CT2000-30-30		3.160	CT2000-40-30		4.160	CT2000-50-30		B75	
	4	600	1070	290	1.910	CT2000-30-40		2.910	CT2000-40-40		3.910	CT2000-50-40		B85	
	5	650	1150	290	1.810	CT2000-30-50		2.810	CT2000-40-50		3.810	CT2000-50-50		B85	
	6	650	1215	290	1.810	CT2000-30-60		2.810	CT2000-40-60		3.810	CT2000-50-60		B85	

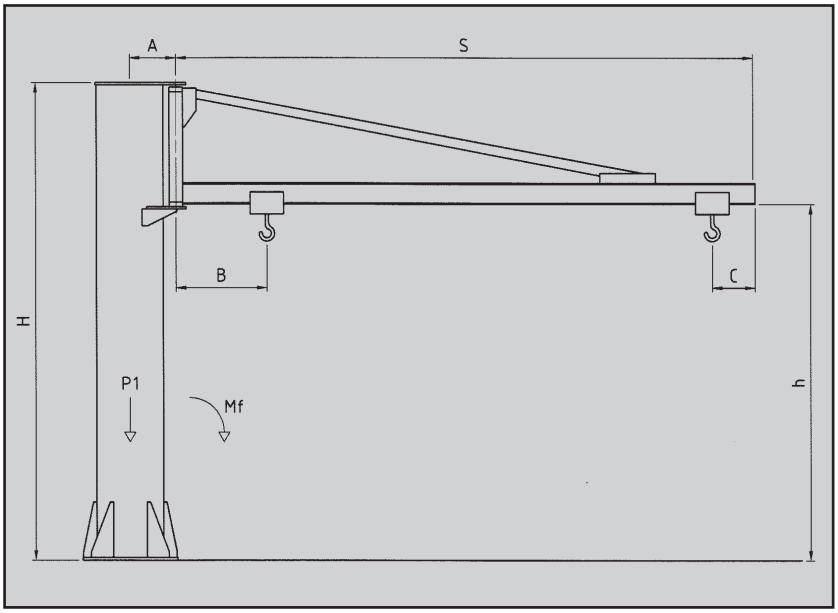

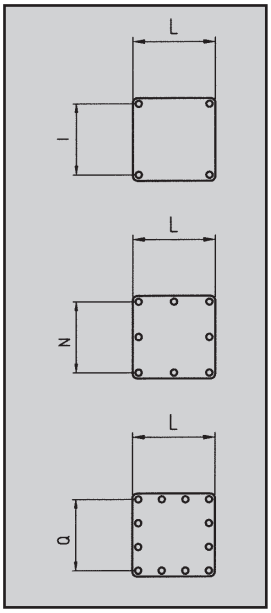

Tipo Base	L mm	I mm	N mm	Q mm	Numero tirafondi	Diametro tirafondi	Lunghezza tirafondi	P1 Kg	Mf kgm
B35	350	300	-	-	4	24	650	900	1800
B45	450	400	-	-	4	24	650	1060	2600
B60	600	-	510	-	8	24	650	1730	4180
B70	700	-	600	-	8	27	700	3145	8060
B75	750	-	650	-	8	27	700	3270	16200
B85	850	-	-	750	12	27	700	3490	20035

GRU A MENSOLA IN TRAVE TIRANTATA

PORTATA KG	Sbraccio S mt	Misura D mm	Misura A mm	Misura B mm	Misura C mm	Gru		Controstaffe per pilastro fino a mm. 500 x 500		Controstaffe per pilastro fino a mm. 700 x 700	
						Codice	PREZZO €	Tipo	PREZZO €	Tipo	PREZZO €
125	5	705	230	550	100	MT0125-50		C0		C0M	
	6	855	230	765	100	MT0125-60		C0		C0M	
	7	955	230	900	100	MT0125-70		C0		C0M	
	8	1.105	300	1025	100	MT0125-80		C1		C1M	
250	4	705	230	585	100	MT0250-40		C0		C0M	
	5	855	230	700	100	MT0250-50		C0		C0M	
	6	955	300	895	100	MT0250-60		C1		C1M	
	7	1.105	300	960	100	MT0250-70		C1		C1M	
	8	1.100	330	1070	100	MT0250-80		C2		C2M	
500	4	955	300	765	100	MT0500-40		C1		C1M	
	5	955	300	830	100	MT0500-50		C1		C1M	
	6	955	330	945	100	MT0500-60		C2		C2M	
	7	1.100	330	1010	100	MT0500-70		C2		C2M	
	8	1.220	350	1655	100	MT0500-80		C3		C3M	
1.000	3	955	300	750	150	MT1000-30		C1		C1M	
	4	955	330	865	150	MT1000-40		C2		C2M	
	5	955	330	930	150	MT1000-50		C2		C2M	
	6	1.220	350	1000	150	MT1000-60		C3		C3M	
	7	1.220	350	1220	150	MT1000-70		C3		C3M	
	8	1.330	380	1720	150	MT1000-80		C4		C4M	
2.000	3	955	330	865	200	MT2000-30		C2		C2M	
	4	1.220	350	1070	200	MT2000-40		C3		C3M	
	5	1.330	380	1150	200	MT2000-50		C4		C4M	
	6	1.330	380	1215	200	MT2000-60		C4		C4M	

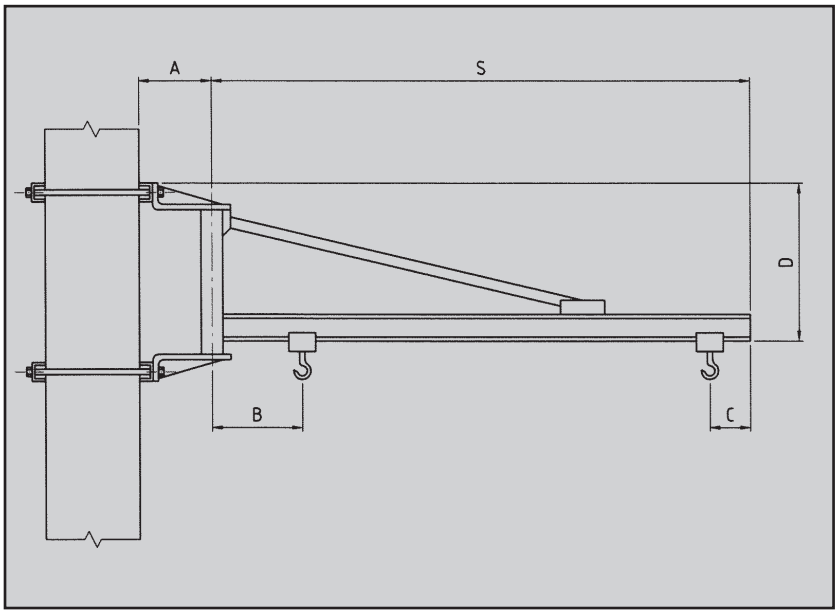

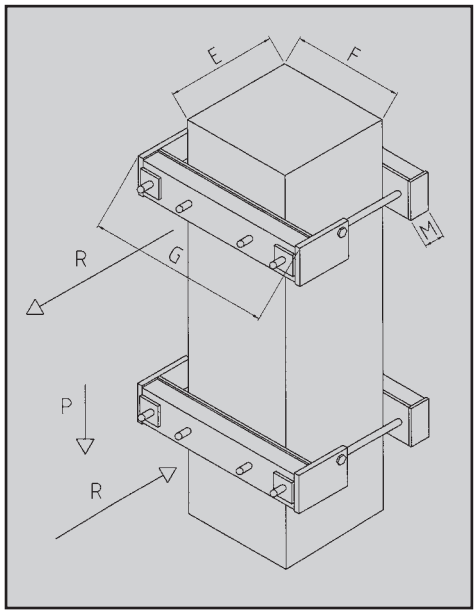

Tipo Staffe	E mm	F mm	G mm	M mm	P Kg	R Kg
C0	Misure da specificare in sede d'ordine		F + 100	50	785	2920
C1			F + 120	60	1445	4200
C2			F + 145	65	2750	8120
C3			F + 150	65	2790	10400
C4			F + 175	75	3000	14600

GRU A COLONNA IN CANALINA

PORTATA KG	Sbraccio S mt	Misura A mm	Misura B mm	Misura C mm	Altezza Totale H Mt. 3			Altezza Totale H Mt. 4			Altezza Totale H Mt. 5			Base di fondaz. e tirafondi	
					h sotto trave mm.	Codice	PREZZO €	h sotto trave mm.	Codice	PREZZO €	h sotto trave mm.	Codice	PREZZO €	Tipo	PREZZO €
125	3	200	540	110	2.410	CC0125-30-30		3.410	CC0125-40-30		4.410	CC0125-50-30		B30	
	4	250	700	110	2.410	CC0125-30-40		3.410	CC0125-40-40		4.410	CC0125-50-40		B35	
	5	250	750	110	2.410	CC0125-30-50		3.410	CC0125-40-50		4.410	CC0125-50-50		B35	
	6	300	840	110	2.260	CC0125-30-60		3.260	CC0125-40-60		4.260	CC0125-50-60		B45	
	7	300	880	110	2.157	CC0125-30-70		3.157	CC0125-40-70		4.157	CC0125-50-70		B45	
250	3	250	640	110	2.410	CC0250-30-30		3.410	CC0250-40-30		4.410	CC0250-50-30		B35	
	4	250	700	110	2.410	CC0250-30-40		3.410	CC0250-40-40		4.410	CC0250-50-40		B35	
	5	400	750	110	2.260	CC0250-30-50		3.260	CC0250-40-50		4.260	CC0250-50-50		B60	
	6	400	910	110	2.155	CC0250-30-60		3.155	CC0250-40-60		4.155	CC0250-50-60		B60	
	7	450	960	110	2.005	CC0250-30-70		3.005	CC0250-40-70		4.005	CC0250-50-70		B70	
500	3	300	770	120	2.260	CC0500-30-30		3.260	CC0500-40-30		4.260	CC0500-50-30		B45	
	4	400	785	120	2.155	CC0500-30-40		3.155	CC0500-40-40		4.155	CC0500-50-40		B60	
	5	450	835	120	2.155	CC0500-30-50		3.155	CC0500-40-50		4.155	CC0500-50-50		B70	
	6	450	910	120	2.155	CC0500-30-60		3.155	CC0500-40-60		4.155	CC0500-50-60		B75	
	7	450	990	120	2.005	CC0500-30-70		3.005	CC0500-40-70		4.005	CC0500-50-70		B75	
1.000	3	400	890	270	2.155	CC1000-30-30		3.155	CC1000-40-30		4.155	CC1000-50-30		B60	
	4	450	940	270	2.155	CC1000-30-40		3.155	CC1000-40-40		4.155	CC1000-50-40		B75	
	5	450	1.000	270	2.155	CC1000-30-50		3.155	CC1000-40-50		4.155	CC1000-50-50		B75	
	6	600	1.190	270	1.910	CC1000-30-60		2.910	CC1000-40-60		3.910	CC1000-50-60		B85	
	7	600	1.240	270	1.910	CC1000-30-70		2.910	CC1000-40-70		3.910	CC1000-50-70		B85	

NOTA : Nei suddetti prezzi è già compreso un carrello portaparanco, a spinta

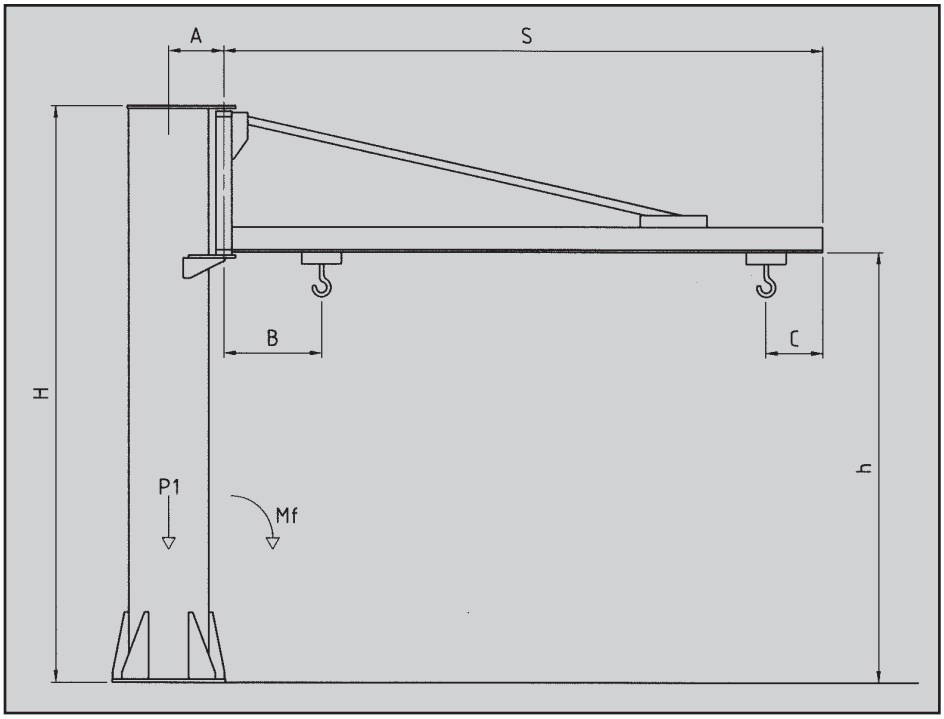

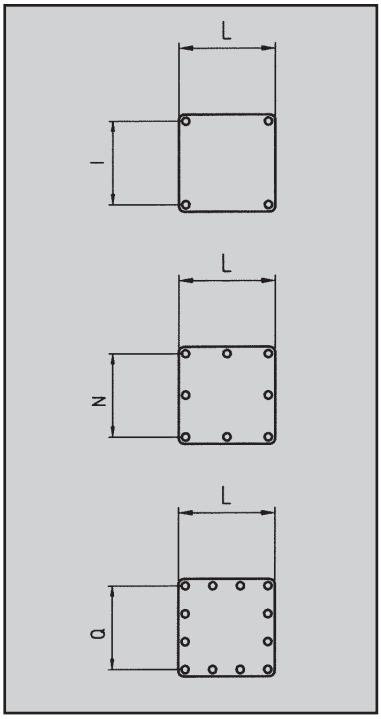

Tipo Base	L mm	I mm	N mm	Q mm	Numero tirafondi	Diametro tirafondi	Lunghezza tirafondi	P1 Kg	Mf kgm
B30	300	250	-	-	4	20	500	900	1800
B35	350	300	-	-	4	24	650	900	1800
B45	450	400	-	-	4	24	650	1060	2600
B60	600	-	510	-	8	24	650	1730	4180
B70	700	-	600	-	8	27	700	3145	8060
B75	750	-	650	-	8	27	700	3270	16200
B85	850	-	-	750	12	27	700	3490	20035

GRU A MENSOLA IN CANALINA

PORTATA KG	Sbraccio S mt	Misura D mm	Misura A mm	Misura B mm	Misura C mm	Gru		Controstaffe per pilastro fino a mm. 500 x 500		Controstaffe per pilastro fino a mm. 700 x 700	
						Codice	PREZZO €	Tipo	PREZZO €	Tipo	PREZZO €
125	3	700	230	540	110	MC0125-30		C0		C0M	
	4	700	230	700	110	MC0125-40		C0		C0M	
	5	700	230	750	110	MC0125-50		C0		C0M	
	6	850	230	840	110	MC0125-60		C0		C0M	
	7	955	230	880	110	MC0125-70		C0		C0M	
250	3	700	230	640	110	MC0250-30		C0		C0M	
	4	700	230	700	110	MC0250-40		C0		C0M	
	5	850	230	750	110	MC0250-50		C0		C0M	
	6	955	300	910	110	MC0250-60		C1		C1M	
	7	1105	300	960	110	MC0250-70		C1		C1M	
500	3	850	230	770	120	MC0500-30		C0		C0M	
	4	955	300	785	120	MC0500-40		C1		C1M	
	5	955	300	835	120	MC0500-50		C1		C1M	
	6	950	330	910	120	MC0500-60		C2		C2M	
	7	1100	330	990	120	MC0500-70		C2		C2M	
1.000	3	955	300	890	270	MC1000-30		C1		C1M	
	4	950	330	940	270	MC1000-40		C2		C2M	
	5	950	330	1000	270	MC1000-50		C2		C2M	
	6	1220	350	1190	270	MC1000-60		C3		C3M	
	7	1220	350	1240	270	MC1000-70		C3		C3M	

NOTA : Nei suddetti prezzi è già compreso un carrello portaparanco, a spinta

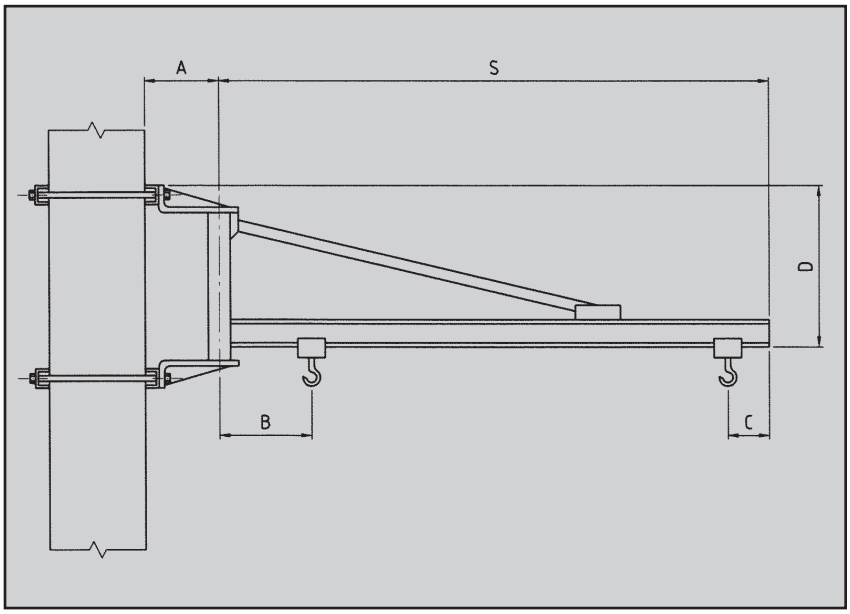

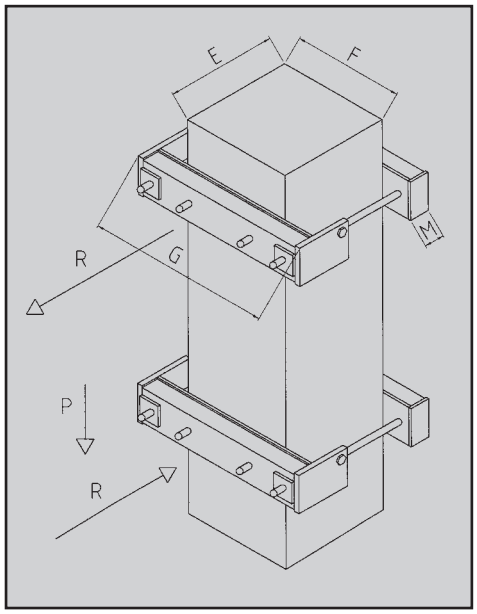

Tipo Staffe	E mm	F mm	G mm	M mm	P Kg	R Kg
C0	Misure da specificare in sede d'ordine		F + 100	50	785	2920
C1			F + 120	60	1445	4200
C2			F + 145	65	2750	8120
C3			F + 150	65	2790	10400