Paranco manuale COMBINATO con carrello ad avanzamento Meccanico

Tipo " CC-M "

Progettati e prodotti in conformità alla Direttiva Comunitaria Macchine N. 98/37 CE, sostitutiva della Direttiva 89/392/CEE e successivi emendamenti 91/368/CEE, 93/44/CEE e 93/68/CEE, già trasposta nell'Ordinamento Legislativo Italiano attraverso il DPR N. 459/96

Sono dotati di : Marcatura CE
Dichiarazione CE di Conformità
Attestato di collaudo/Idoneità all'impiego
Manuale di istruzioni per l'uso

USO PREVISTO - DESTINAZIONE D'USO : I paranchi manuali a catena della serie CC con scorrimento lungo le ali inferiori di una trave a doppio T, sono destinati esclusivamente al sollevamento di carichi liberi nello spazio, in verticale, in condizioni di provata e controllata efficienza, nel pieno rispetto de criteri e limiti di impiego contenuti nelle istruzioni per l'uso e con l'utilizzo degli accessori del tipc consentito per l'organo di presa (gancio di sollevamento).

CARATTERISTICHE TECNICHE COSTRUTTIVE :
Struttura portante : esecuzione compatta e leggera
Riduttore : coassiale ad ingranaggi cilindrici in acciaio ad alta resistenza. Ruotismi racchiusi in un carter. Lubrificazione a grasso.
Noce di carico : ad alveoli, in acciaio o in ghisa.
Rullo guida catena ed estrattore : per un preciso alloggiamento delle maglie della catena nella noce
Freno : con doppio saltarello di sicurezza per l'arresto del carico nella posizione desiderata. Il freno è automatico a pressione di carico ed è dotato di due guarnizioni d'attrito esenti da amianto.
Finecorsa catena portante : evita la fuoriuscita della catena qualora l'operatore cercasse di abbassare il gancio oltre il limite max
Gancio di sollevamento : ad alta resistenza, in acciaio stampato, girevole, con moschettone di sicurezza contro lo sganciamento.
Catene di manovra : in acciaio, zincate, con elevata resistenza all'usura.
Catena portante : in acciaio ad alta resistenza a maglie calibrate, indurite superficialmente, zincata, con elevata resistenza all'usura.
Comando del paranco e del carrello : tramite tiro manuale delle catene di manovra agenti sui volantini.
Fiancate: in lamiera di acciaio dotate di perni di supporto per le ruote di traslazione.
Ruote di traslazione : in ghisa o acciaio, meccanicamente lavorate, con fascia di rotolamento adatta alla trave di scorrimento prevista due ruote sono folli e due motrici.

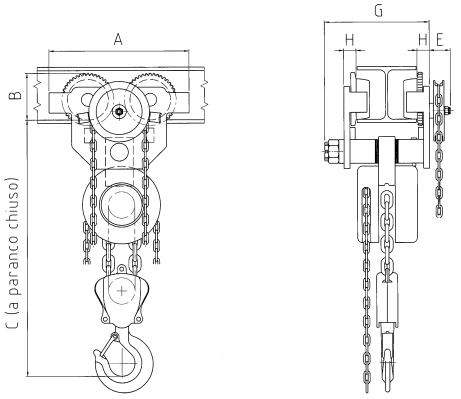

(Figura dei Mod. "CC-M 2000 - 3000 - 5000")

P O R T A T A	Kg.	500	1.000	1.500	2.000	3.000	5.000	10.000	20.000
Tratti di Catena		1	1	1	2	2	2	4	8
Alzata con m 5 svolgimento cat. di manovra	mm	178	120	94	60	47	30	15	15
Sforzo sulle catene di manovra	kg	22	30	35	31	36	39	40	40
Misura **A**	mm	200	246	261	275	333	377	423	555
Misura **B**	mm	67	81	88	94	115	126	155	200
Misura **C** (a paranco chiuso)	mm	300	350	420	450	560	650	710	1060
Misura **G** con tirante **A**	mm	169	212	217	237	265	-	-	-
Misura **G** con tirante **B**	mm	220	282	282	293	303	318	349	406
Misura **G** con tirante **C**	mm	269	384	384	395	406	418	450	508
Misura **E**	mm	60	60	60	60	60	60	60	90
Misura **H**	mm	17	22	22	26	28	38	48	75
Raggio minimo di curvatura	mt	0,8	1,0	1,0	1,1	1,3	1,4	2,0	3,5
Peso con m 3 x 2.50 di Catena	ca. kg	17	24	32	35	55	82	150	320
Peso per ogni m in più di alzata	ca. kg	2,60	2,60	3,20	3,40	4,60	6,20	10,60	21,20
Prezzo con mt. 3 Catena di carico e mt. 2.5 catena di manovra Paranco e Carrello — Con Tirante tipo **A** — Largh. Ala Inferiore da . . . a . . .	mm	50 - 100	58 - 131	70 - 135	80 - 143	90 - 150	-	-	-
P R E Z Z O	€			**PREZZI SU RICHIESTA**				-	-
Codice Ordinazione :		**CC-MA . . . . . (più la portata)**							
Con Tirante tipo **B** — Largh. Ala Inferiore da . . . a . . .	mm	50 - 150	58 - 200	70 - 200	80 - 200	90 - 200	106 - 200	120 - 200	131 - 200
P R E Z Z O	€			**PREZZI SU RICHIESTA**					
Codice Ordinazione :		**CC-MB . . . . . (più la portata)**							
Con Tirante tipo **C** — Largh. Ala Inferiore da . . . a . . .	mm	50 - 200	58 - 300	70 - 300	80 - 300	90 - 300	106 - 300	120 - 300	131 - 300
P R E Z Z O	€			**PREZZI SU RICHIESTA**					
Codice Ordinazione :		**CC-MC . . . . . (più la portata)**							
Prezzo Catena di Carico per ogni mt. in più di alzata	€								
Prezzo Catena di Manovra per ogni mt. in più di alzata	€			**PREZZI SU RICHIESTA**					
Prezzo Catena di Man.Carr. per ogni mt. in più alzata	€								